Znak	Zmiany	Podpis	Data
–	[illegible]	[illegible]	22 II 66

ZAKŁADY URZĄDZEŃ DŹWIGOWYCH WARSZAWA

Opracz. Kapaczyński
Sprawd. Trattleben

Schemat ideowy
sterowania zbiorczego w dół

Zatw. Żółtna | Podpis | C9+AB1-t

E1003-001

Data 28 VI 66 | Str. 1 | cd. str. 2

Nr. arch 13906

ASEA 9699 0213

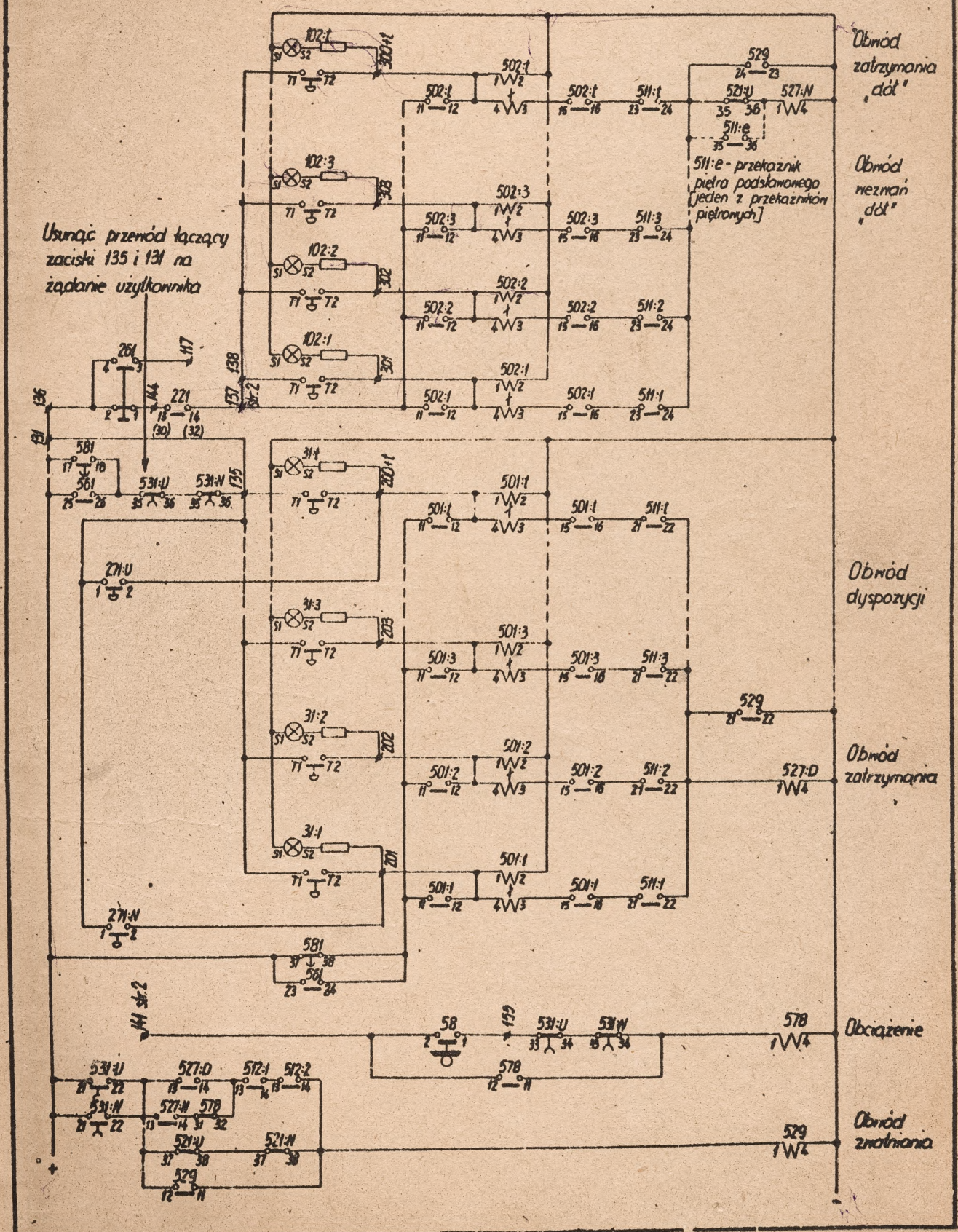

Znak	Zmiany	Podpis	Data

TREMB
ZAKŁADY URZĄDZEŃ DŹWIGOWYCH
WARSZAWA

Opr. Tropoczyński Podpis
Spr. Todtleben

Schemat ideowy sterowania zbiorczego w dół.

Zatw. Zotna Podpis

C9+AB1-t

E1003-001

Data 28.VII.66 str. 2
c.d. str. 3

Nr. arch.
ASEA 9699 0213

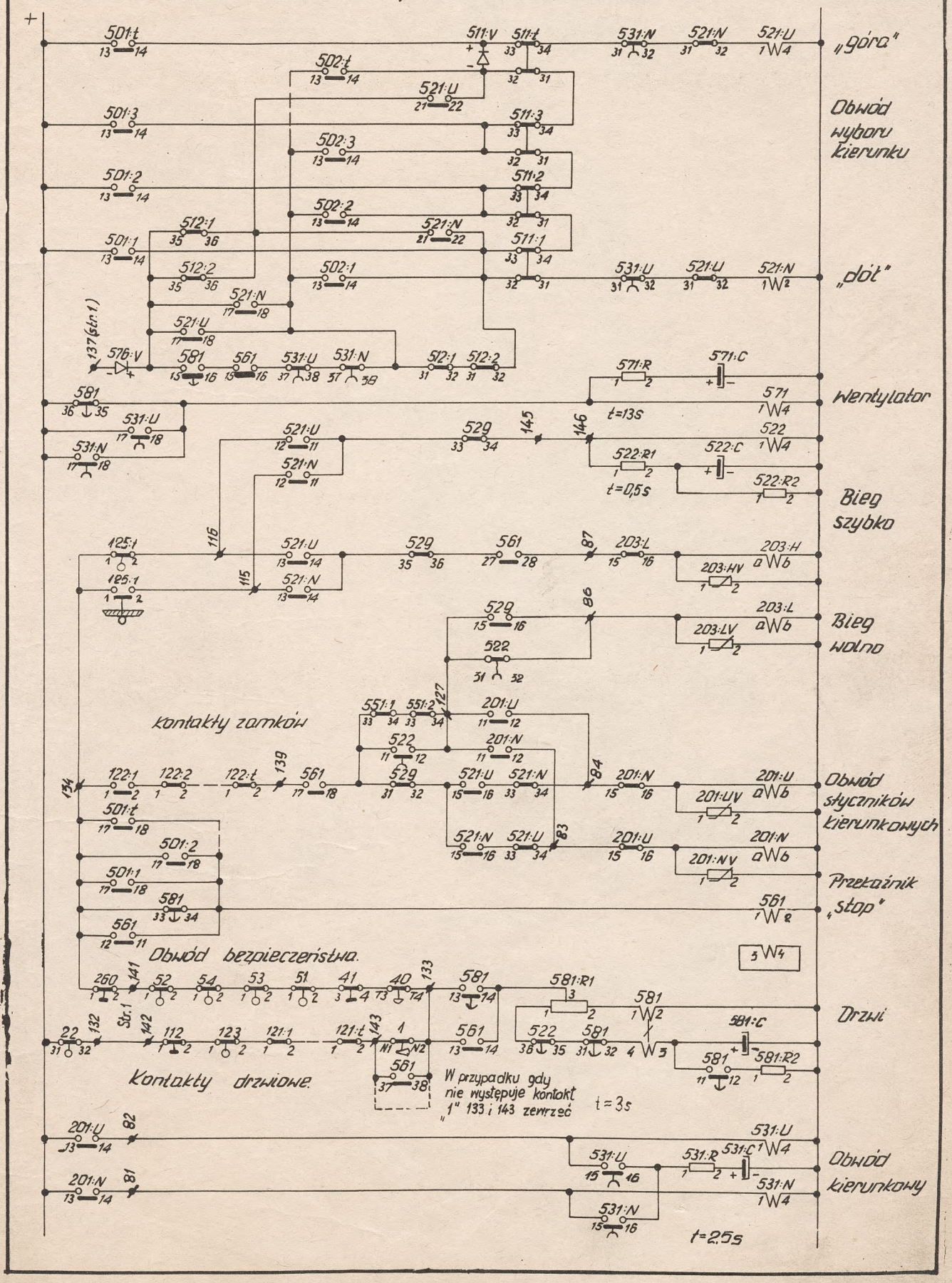

Skanowanie: Artur Palka

Znak	Zmiana	Podpis	Data

FREMB
ZAKŁADY URZĄDZEŃ DŹWIGOWYCH
WARSZAWA

Schemat ideowy sterowania zbiorczego w dół.

E1003-001

Data 28 VII 66 | Str. 3 | C.D. str. —

Nr arch. ASEA 9699 0213

Opracował: Trojaczuński
Kontrolował: Todtleben
Zatw. Zatna | Podpis | C9+AB1-t

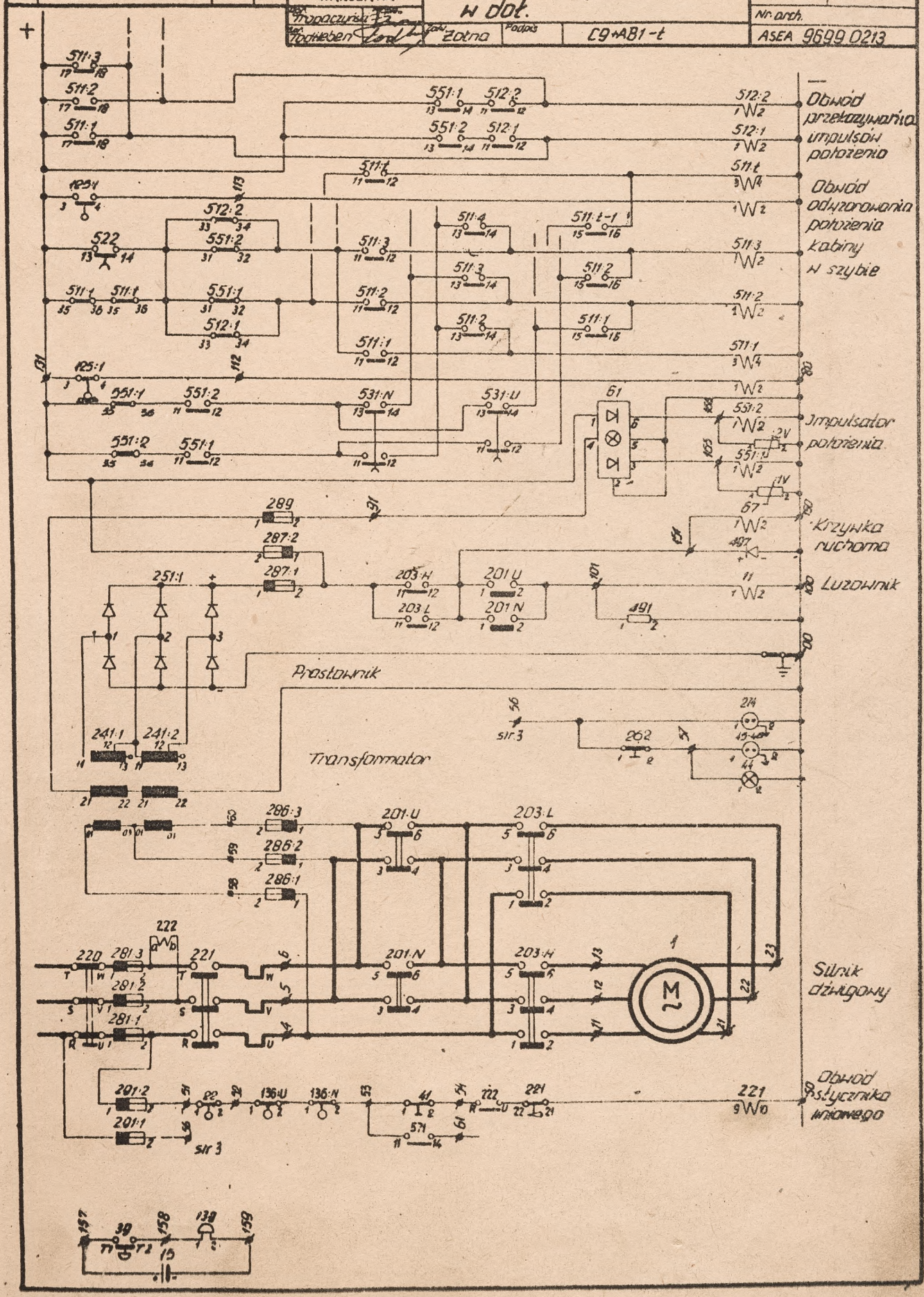

Znak	Zmiany	Podpis	Data

ZREM
ZAKŁADY URZĄDZEŃ DŹWIGOWYCH
WARSZAWA

Tłopaczyński
Toatleben

Specyfikacja aparatury

sterowania zbiorczego w dół

E1103-001

data 27.06.64 ark. 1 / ark. 2

Nr arch. 13908

ASEA 96990203

Żolna

C9+AB1-t

Nr. Dźwig I-II	Szt.	Nazwa	Typ lub nr. rysunku	Fig	Cen	Cen		1	2	3	4	5	6	7	8	9	10	11	12
1	1	Silnik napędowy		82				3	2										
11	1	Luzownik	K1301 (02)-001 48V	66	3														
15	2	Bateria sucha	6V= 4×R20	58				3											
22	1	Kontak ogr. prędkości	K1401-001	25				3	2										
31:1-:t	t	Przyciski dyspozycji	K3407-001	32				1	-	1									
39	1	Przycisk „Alarm"	K3407-001	32				3	-	-									
40	1	Przycisk „Stop"	K3407-001	32				-	2	-									
41	1	Przycisk „Stop" na kab	K3109-001	25				3	2										
44	1	Oświetlenie kabiny		54				3											
45	1	Gniazdo na kabinie	Nr 332 kat. 16J (K3105-001)	29				3											
46	1	Gniazdo pod kabiną	Nr. 160 kat 16J	29				3											
51	1	Wyłącznik krańcowy	K3405-001	22				2											
52	1	Kontakt chwytaczy	K3402-001	22				2											
53	1	Kontakt zwisu lin	K3405-001	22				2											
54	1	Kontakt ruchom progu	K3401-001	22				2											
68	1	Kontakt pełnego obciąż.	Burges REFICRIQ	22				1											
61	1	Impulsator fotoelektr.	K3413-001	79				3											
67	1	Krzywka ruchoma	K3404-001 48V	66	3														
102:1-:t	t	Przycisk wezwań „Dół"	K3407-001	32				1	-	1									
112	1	Wyłącznik sterowania	OKKF1	24				2	-	-	-								
121:1-:t	t	Kontakt drzwi przyst	K3403-001	22				2											
122:1-:t	t	Kontakt zamka	K3601-001	22				2											
123	1	Kontakt obciążnika lin	K3405-001	22				2											
125:1	1	Wyłącznik krańcowy „Dół"	KW211 (K3416-001)	36				2	3										
125:t	1	Wyłącznik krańcowy „Góra"	KW211 (K3416-001)	36				2	3										
136:N	1	Wyłącznik krańcowy „Dół"	D-329	22				3											
136:U	1	Wyłącznik krańcowy „Góra"	D-329	22				3											
139		Dzwonek alarmowy	Nr 740101 kat. 16J	57				3											

„Introdruk" Wrocław zam

Znak	Zmiany	Podpis	Data

TREMB
ZAKŁADY URZĄDZEŃ DŹWIGOWYCH
WARSZAWA

Tropaczyński
Todtleben
Żołna

Specyfikacja aparatury
sterowania zbiorczego
w dół

E1103-u01

27 06 66 | Str. 2 | Ark. 3

C9+AB1-t

ASEA 96990203

Nr. Dźwig I-II	Szt.	Nazwa	Typ lub nr. rysunku	Fig	Cen	Cen		1	2	3	4	5	6	7	8	9	10	11	12
201:U	1	Stycznik „Góra"	EF40L/EF100L/ 48V=	10a	2			3	3	3	2	2	2	–				–	–
201:N	1	Stycznik „Dół"	EF40L/EF100L/ 48V=	10a	2			3	3	3	2	2	2	–				–	–
201 UV NV	2	Waristor	YB71/1	62				2											
203:H	1	Stycznik „szybko"	EF40L/EF100L*/ 48V=	10a	2			3	3	3	3	–	–	–				–	–
203:L	1	Stycznik „Wolno"	EF40L/EF100L*/ 48V=	10a	2			3	3	3	3	–	2	–				–	–
203:HV-:LV	2	Waristor	YB71/1	62				2											
220	1	Wyłącznik główny	LR-100 (LR-200)	35				3	3	3									
221	1	Stycznik linowy	N110-60/-100/ 220V~	9	3			3	3	3	–	–	–	–	1	–	3		
222	1	Stycznik zaniku fazy	SM-1 380V~	11	3			3	–	–	–	–	–	–					
241:1-:2	2	Transformator sterowy	SLMA 3860 4736 865-96	67				3	3	3									
251:1	1	Prostownik	EmV 3/4-556	65				3											
260	1	Wyłącznik sterowania	Pb3 kat. 8-R	23				2	–										
261	1	Wyłącznik reznam	Pb3 kat 8-R	23				1	1										
262	1	Wyłącznik oświetlenia	1166J 1/2-1Kat. 41A	22				3											
271:U-:N	2	Przyciski jazd kontr.	K1-1K „Elester"	21				1											
274	1	Gniazdo wtykowe	Nr. 331 ML kat. 16J	29				3											
281:1-:3	3	Bezpieczniki główne	wg K1602-001	53				3											
286:1-:3	3	Bezpieczniki transfor.	Nr. 476, 582, 2174 katal. 18J 6A	53				3											
287:1	1	Bezpiecznik sterowy	Nr. 476, 582, 2175 katal. 18J 10A	53				3											
287:2	1	Bezpiecznik sterowy	Nr. 476, 582, 2174 katal. 18J 6A	53				3											
289	1	Bezpiecznik sygnaliz.	——— " ———	53				3											
291:2	1	Bezpiecznik stycznika	——— " ———	53				3											
291:1	1	Bezpiecznik oświetlenia	——— " ———	53				3											

* Dla silników większych niż 10 kW 380V

„Introdruk" Wrocław zam.

Znak	Zmiany	Podpis	Data

REMB
ZAKŁADY URZĄDZEŃ DŹWIGOWYCH
WARSZAWA

Tropaczyński
Todtleben
Żdna

Specyfikacja aparatury sterowania zbiorczego w dół

E1103-001

27.06.66 Nr 3

C9+ AB1-t

ASEA 969902.03

Nr	szt	Nazwa	Typ lub nr. rysunku	Fig	Cew	Cew		1	2	3	4	5	6	7	8	9	10	11	12
Dźwig I-II																			
491	1	Opornik łączownika	MSG 25-160 Ω (DE 25-175)	52				3											
497	1	Zawór	H33-3-1 (SP1-1-52-078 kat. 5R)	63				3											
301:1	1	Przek. dyspozycji	RMX 17-3	3	1	1		1	2	1	2					–	–		
301:2	1	——"——	-3	3	1	1		1	2	1	2					–	–		
301:t	1	——"——	-3	3	1	1		1	2	1	2					–	–		
502:1	1	Przek. wezwań „dół"	-3	3	1	1		1	2	1	–					–	–		
502:2	1	——"——	-3	3	1	1		1	2	1	–					–	–		
502:t	1	——"——	-3	3	1	1		1	2	1	–					–	–		
511:1	1	Przek. piętrowy	-6	6	3	3		3	–	3	3	1	1	–	–	2	2	3	–
511:2	1	——"——	-5	5	3	–		3	3	3	3	1	1	–	–	2	2	–	–
511:t	1	——"——	-6	6	3	3		3	3	–	3	1	1	–	–	2	2	3	–
512:1	1	Przek. przyst. nieparzystych	6	6	3	–		3	1	–	–	–	–	–	–	2	3	2	–
512:2	1	Przek. przyst. parzystych	-6	6	3	–		3	1	–	–	–	–	–	–	2	3	2	–
521:U	1	Przek. kierunku „Góra"	-6	6	2	2		2	2	2	2	2	–	–	–	2	2	1	1
521:N	1	Przek. kierunku „Dół"	-6	6	2	–		2	2	2	2	2	–	–	–	2	2	–	1
522	1	Przek. jazdy „szybko"	-6	6	2	2		2	3	–	–	–	–	–	–	2	–	2	–
527:D	1	Przek. zatrzymania	-2	2	1	1		–	1										
527:N	1	Przek. zatrzymania	-2	2	1	1		–	1										
529	1	Przek. zwalniania	-6	6	1	1		1	–	2	–	1	1	–	–	2	2	2	–
531:U	1	Przek. jazdy „Góra"	-6	6	2	2		3	3	2	2	1	–	–	–	2	1	1	2
531:N	1	Przek. jazdy „Dół"	-6	6	2	2		3	3	2	2	1	–	–	–	2	1	1	2
551:1-:2	2	Przek. fotokomórki	-6	6	3	–		3	3	–	–	–	–	–	–	3	2	3	–
561	1	Przek. „Stop"	-5	5	2	2		2	2	2	2	–	1	1	2	–	–	–	2
571	1	Przek. wentylatora	-2	2	2	2		3	3										
578	1	Przek. pełnego obciąż.	-3	3	1	1		1	–	–	–					1	–		
581	1	Przek. drzwi	-6	6	2	2		2	2	2	1	–	–	–	–	2	2	2	1
522:R1	1	Opornik	BBT-1000 Ω (OM-2-1000 Ω)	52				2											
522:R2	1	——"——	BBT-10000 Ω (OM-2-10.000 Ω)	52				2											
531:R	1	——"——	BBT-1000 Ω (OM-2-1000 Ω)	52				2											
571:R	1	——"——	BBT-3000 Ω (OM-2-3000 Ω)	52				2											
581:R1	1	——"——	MRG10-1600 Ω (DER15-1750	51				2											
581:R2	1	——"——	BBT-300 Ω (OM-2-300 Ω	52				2											
522:C	1	Kondensator	70V 200 μF	60				2											
531:C	1	——"——	70V 500 μF	60				2											
571:C	1	——"——	70V 1000 μF	60				2											
581:C	1	——"——	70V 2500 μF	60				2											
511:V	1	Zawór	B125 C140	64				2											
576:V	1	——"——	——"——	64				2											
531:1V-2V	2	Waristor	V 871/1	62				3											

„Introdruk" Wrocław zam.

Skanowanie: Artur Palka

Znak	Zmiany	Podpis	Data
3169/L	Dopis przew. P131-50/12	Kaj	24.5.69
88/72	② Usunięto obwód nr. 571		25.8.72

FREMB
ZAKŁADY URZĄDZEŃ DŹWIGOWYCH WARSZAWA

Oprac. Tropaczyński Podp.
Sprawd. Todtleben Podp. 8.05.67 Zatw. Żołna Podp.

Zestawienie zacisków
sterowania zbiorczego w dół

E1203-001

Data | Str. 1 | c.d.str. 2
Nr. arch. 13910
ASEA 9599 0203

L.p.	Zacisk	Przewód	Aparat lub zacisk	
1	00	00-50	P50	
2		00-80	P80	
3		00-100	P100	
4		00-150	P150	
5		00	251:1	(-)
6		00	20	00
7		Połączenie instalacji uziemienia wg. instrukcji Nr. J14-006		
8	4	4	203:H	1
9		4	20	4
10	5	5	201:U	3
11		5	20	5
12	6	6	201:U	5
13		6	20	6
14	11	11	203:H	2
15		11	1	
16	12	12	203:H	4
17		12	1	
18	13	13	203:H	6
19		13	1	
20	21	21	203:L	2
21		21	1	
22	22	22	203:L	4
23		22	1	
24	23	23	203:L	6
25		23	1	
26	50	50-00	P00	
27		50	274	2
28		50	20	50
29		50	49	1
30	51	51	20	51
31		51	22	1
32	52	52	136:U	1
33		52	22	2
34	① 53	~~53~~	~~571~~	~~11~~
35		53	136:N	2
36		53	49	2
37	54	54	20	54
38		54	49	3
39	56	56	274	1
40		56	20	56
41	57	57	20	57
42		57	49	4
43	58	58	241:1	01
44		58	286:1	2
45	59	59	241:2	01
46		59	286:2	2
47	60	60	241:2	03
48		60	286:3	2
49	~~61~~ ①	~~61~~	~~571~~	~~14~~
50				
51				
52				

Zacisk	Przewód	Aparat lub zacisk	
80	80-00	P00	
	80	501:1	2
	80	110:t	5
81	81	201:N	14
	81	531:N	1
82	82	201:U	14
	82	531:U	1
83	83	201:U	15
	83	521:U	34
84	84	201:U	12
	84	521:N	34
86	86	203:L	a
	86	529	16
87	87	203:L	15
	87	561	28
91	91	289	2
	91	50	11
100	100-00	P00	
	100	11	2
101	101	201:U	2
	101	491	1
	101	11	1
112	112	511:1	1
	112	125:1	4
113	113	511:t	1
	113	125:t	4
115	115	521:N	12
	115	125:1	2
116	116	521:U	12
	116	125:t	2
117	117	261	3
127	127	201:U	11
	127	551:2	34
131	131	201:U	13
	131	501:1	13
	131	P131	
	131	50	12
131	131	P131	
	131	P131	
	131	22	31
	131	125:t	3
131	131	P131	
	131-136	P136	
	131-135	P135	
132	132-142	P142	
	132	22	32
133	133	561	38
	133	1	N2
	133	50	1

Zacisk	Przewód	Aparat lub zacisk	
134	134	260	1
	134	501:1	17
	134	125:t	1
	134	110:1	3
135	135	531:N	36
	135-131	P131	
	135	271:U	1
	135	50	2
136	136-131	P131	
	136	261	2
137	137-138	P138	
	137	502:1	11
	137	20	137
138	138-137	P137	
	138	110:t	6
139	139	561	17
	139	110:t	4
141	141	260	2
	141	578	12
	141	50	4
142	142-132	P132	
	142	110:1	12
143	143	561	37
	143	1	N1
	143	110:t	2
144	144	261	1
	144	20	144
145	145-146	P146	
	145	529	34
146	146-145	P145	
	146	522	1
150	150-00	P00	
	150	201:U	b
	150	50	10
151	151	201:U	1
	151	497	(+)
	151	50	5
155	155	531:U	33
	155	50	9
157	157	15	(+)
	157	50	6
158	158	139	1
	158	50	7
159	159	139	2
	159	15	(-)
163	163	551:1	1
	163	50	14

Zacisk	Przewód	Aparat lub zacisk	
166	166	551:2	1
	166	50	13
201	201	271:N	2
	201	501:1	1
	201	50	21
202	202	501:2	1
	202	50	22
203	203	501:3	1
	203	50	23
—//—			
200+t	200+t	271:U	2
	200+t	501:t	1
	200+t	50	20+t
301	301	502:1	1
	301	110:1	7
302	302	502:2	1
	302	110:2	7
303	303	502:3	1
	303	110:3	7
—//—			
300+t	300+t	502:t	1
	300+t	110:t	7

kreska oddziela górny i dolny zacisk segmentu listwy

Rodzaje zacisków	
Numery	Typ
4 ÷ 23	SSK 116
50, 80, 100, 150	SSK 110
pozostałe	SSK/N0525

Uwaga:
Dodać jeden zacisk bez numeru

E1203-001

Znak	Zmiany	Podpis	Data
88/72	① Usunięto obwód nr. 571		25 X 72

REMB
ZAKŁADY URZĄDZEŃ DŹWIGOWYCH
WARSZAWA

Opracz. Kin — Podp.
Sprawr. Todtleben — Podp.

Tabela połączeń
sterowania zbiorczego w dół

Zatw. Zotna — Podpis — C9 + AB1-t

E1203-001

Data 30.06.65r. — Str. 2 — c.d. str 3

Nr. arch.

ASEA 9699 0203

L.p	Biegun (–)		Biegun (+)		Str. 1		Str. 1		Str. 1		Str. 2		Str. 2		Str. 2	
1	P80		P131		P137		521:U	36	501:2	16	501:t	14	511:t	31	P146	
2	501:1	2	501:1	13	502:1	11	527:N	1	511:2	21	511:t	33	:t-1	34	522	1
3	:2	2	:2	13	:2	11					511:V	(+)			522:R1	1
4	—"—		—"—		—"—				501:1	16			—"—			
5	:t	2	:t	13	:t	11	581	18	511:1	21	501:t-1	14			522:C	(+)
6	512:1	2	511:1	17	576:V	(–)	561	26			502:t-1	14	511:3	31	:R1	2
7	:2	2		35			531:U	35	511:1	22	511:t-1	32	:2	34	:R2	1
8	502:t	2	:2	17	502:t	12			—"—			33				
9	—"—		:3	17		4	531:U	36	t	22			511:2	31		
10	:2	2	—"—			1	:N	35	529	21	—"—		:1	34	521:U	13
11	:1	2	:t	17	P 300+t				527:D	1						12
12	521:U	4	581	17			531:N	36			501:2	14	511:1	31	P116	
13	521:N	2	↓ ④	~~36~~	—"—		P135		521:U	37	502:2	14	531:U	31		
14	511:1	2		37					531:U	22	511:2	32			521:N	13
15		4	551:1	13	502:2	12	501:1	11	:N	22		33	531:U	32		12
16	:2	2		35		4	:2	11	529	12			521:U	31	P115	
17	:3	2	:2	13		1	—"—		527:D	13	501:1	14				
18	—"—			35	P 302		:t	11	:N	13	502:1	14	521:U	32	521:U	14
19	:t	2	561	23			581	38			511:1	32	:N	1	:N	14
20		4	①	25	502:1	12	561	24	512:1	13		33			529	35
21	581	2	531:U	~~17~~ 21		4			527:D	14	521:N	22	512:1	35		
22	578	4	↓	~~21~~		1	501:t	12	578	32	512:2	32	:2	35	561	27
23	~~571~~ ↓	~~4~~	:N	~~17~~ 21	P301			4					↓		529	36
24	561	2	↓	~~21~~				1	512:1	14	521:U	22	581:	15		
25	531:U	4	522	13	502:t	3	P 200+t		512:2	13	511:V	(–)	521:U	17	561	28
26	531:N	4				15					502:t	14	:N	17	P87	
27	529	4					—"—		521:U	38	511:t	32	576:V	(+)		
28		22			—"—				:N	37					522	32
29		23					501:2	12			511:t	34	581	16	529	16
30	527:D	4			502:2	3		4	512:2	14	531:N	31	561	15	P86	
31	527:N	4				15		1	529	1						
32	522	4					P 202			11	531:N	32	561	16	522	12
33	551:1	2			502:1	3			521:N	38	521:N	31	531:U	37		31
34	:1V	2				15	501:1	12							529	15
35	:2	2						4	P155		521:N	32	531:U	38	551:2	34
36	:2V	2			502:t	16		1	531:U	33	:U	1	:N	37	P127	
37	531:C	(–)			511:t	23	P201									
① 38	~~571:C~~ ↓	~~(+)~~							531:U	34	512:1	36	512:1	32	561	12
39	581:C	(–)			—"—		501:t	3	531:N	33	512:2	36	512:2	31	581	33
40	522:C	(–)						15			521:U	21	①		501:t	17
41	497	(–)			502:2	16			531:N	34	:N	21	~~581~~	~~35~~	—"—	
42	581:R2	2			511:2	23	—"—		578	1			~~571~~	~~1~~	:2	17
43	↓									11	512:1	31	~~531:U~~	~~18~~	:1	17
44	522:R2	2			502:1	16	501:2	3			502:1	13	~~:N~~	~~18~~	P134	
45	491	2			511:1	23		15	P141		:2	13	~~571:R~~	~~1~~		
46									578	12	—"—				561	17
47					511:1	24	501:1	3			:t	13	~~571:C~~ ①	~~(+)~~	P139	
48					:2	24		15	527:N	14	521:N	18	~~:R~~	~~2~~		
49					—"—				578	31	:U	18			551:1	33
50					:t	24	501:t	16			531:N	38	521:U	11	561:	18
51					521	35	511:t	21					:N	11	529	31
52					529	24					529	34	529	33	522	11
53							—"—				P145					
54																
55																

Znak	Zmiana	Podpis	Data
88/12	① Usunięto obwód nr 571		23 I 88r

PREMB
ZAKŁADY URZĄDZEŃ DŹWIGOWYCH
WARSZAWA

Wyrob. Kin. Podp. Sprawd. Toolleben Podp. Zatw. Podp.

Tabela połączeń sterowania zbiorczego w dół

C9+ABI-t

E1203-001

Data 30 II-88r. Str. 3 Ilość str. 4

Nr arch.

ASEA 9699 0203

Lp	Str. 2		Str. 2		Str. 3		Str. 3		Str. 3		Połączenia dodatkowe		Połączenia między zaciskami
1	551:1	34	581	12	512:1	1	511:t	14	531:N	12	527:N	2	P00
2	:2	33	:R2	1		12	:t-1	1	511:2	13		3	P00
3	—		—		511:1	18		12	:4	13	—		—
4	529	32	531:U	15	:3	18	:t-2	16	:6	13	527:D	2	P00
5	521:U	15		1	:5	18	—		—"—			3	P100
6	:N	15	P82		—"—		—"—		—		—		—
7	—		—		—		—		531:U	12	529	2	P00
8	521:U	16	531:N	15	512:2	1	511:4	14	511:2	15		3	P150
9	:N	33		1		12	:3	1	:4	15	—		—
10	—		P81		511:2	18		12	:6	15	521:U	2	P131
11	521:N	16	—		:4	18	:2	16	—"—			3	P136
12	:U	33	531:U	16	:6	18	—		Bez przekt		—		—
13	—		:N	16	—"—		511:3	14	551:V	1 ①	~~571~~	2	P132
14	501:1	18	:R	1	—		:2	1	:1	1		3	P142
15	:2	18	—		551:1	14		12	P83		—		—
16	—"—		531:C	(+)	512:2	11	:1	16	—		522	2	P00
17	:t	18	:R	2	—		—		551:2V	1		3	P00
18	581	1	—		551:2	14	511:2	14	:2	1	—		—
19		11			512:1	11	:1	3	P86		561	3	P137
20	581	34			—			12	—			4	P139
21	—				511:t	1	—		497	(+)	—		—
22	521:N	34			P113		511:1	4	P151		531:U	2	P151
23	P84.				—		P112		—			3	Połączyć czarnym [illegible] ze 15cm
24	—				522	14	—		491	1	—		—
25	521:U	34			551:1	31	551:1	36	P101		531:N	2	P139
26	P83				:2	31	:2	11	—	①		3	—
27	—				511:t	35	—		~~501~~		—		P145
28	581	13			512:2	33	531:U	13	~~P23~~		678	2	P146
29	561	13			:1	33	:N	13	—		578	3	—
30		38			—		551:2	12	~~P14~~		—		
31	P133				551:2	12	—						
32	—				512:2	34	531:N	14	—				
33	561	37			511:1	11	511:3	13	~~P71~~				
34	P143				:3	11	:5	13	~~P21~~				
35	—				:5	11	:7	13	—				
36	581	14			—"—		—"—						
37	561	14			—		—						
38	581:R1	3			551:1	32	531:U	11					
39	—				512:1	34	:N	11					
40	581	1			511:2	11	551:1	12					
41	:P1	2			:4	11	—						
42	—				:6	11	531:U	14					
43	522	36.			—"—		511:1	15					
44	581:R1	1			—		:3	15					
45	—				511:t	12	:5	15					
46	522	35				3	—"—						
47	581	31			:t-1	16	Bez przek. t						
48	—				—		551:2	36					
49	581	4			511:1	35	:1	11					
50		32			511:t	35	—						
51	—				—								
52	581	3											
53		11											
54	:C	(+)											
55	—												

Znak	Zmiany	Podpis	Data				
				ZAKŁADY URZĄDZEŃ DŹWIGOWYCH WARSZAWA	**Tabela połączeń sterowania zbiorczego w dół**		E1203-001
				Uproc. Trojaczijast			data 12 II-72 Str. 4a
				Sprawd. Todtleben	Zatw.		c.d.str. 5a
							Nr. arch:

Zastępuje E1203-001 str. 4

Tablica sterowa dla $i \leq 12$ przyst. Widok z przodu.

—	561	551:2	502:12	502:8	511:8	501:8		576:D
527:N	531:U	551:1	502:11	502:7	511:7	501:7		
522	531:N	581	502:10	502:6	511:6	501:6		
521:U	—	578	502:9	502:5	511:5	501:5		
521:N	529	511:12	501:12	502:4	511:4	501:4	581:C	511:D, 581:R2, 531:R, 522:R2, 522:R1
—	—	511:11	501:11	502:3	511:3	501:3	531:C	
512:2	—	511:10	501:10	502:2	511:2	501:2	522:C, 487	581:R1
512:1	527:D	511:9	501:9	502:1	511:1	501:1		491

E1203-001

Znak	Zmiany	Podpis	Data						
				PREMIS ZAKŁADY URZĄDZEŃ DŹWIGOWYCH WARSZAWA	Tabela połączeń sterowania zbiorczego w dół			E1203-001	
				Opracz.				Data 17.8.72	Str. 5a
				Sprawd.		Zatw.			Ed.str. 6a
								Nr arch.	

Zastępuje E1203-001 str. 5

• Tablica sterowa dla t<12 przyst. widok z tyłu

526 D		501:8	511:8	502:8	502:12	551:2	561	—
		501:7	511:7	502:7	502:11	551:1	531:U	527:N
		501:6	511:6	502:6	502:10	581	531:N	522
		501:5	511:5	502:5	502:9	578	—	521:U
572:R1 572:R2 571:R 581 571 D	581 C	501:4	511:4	502:4	501:12	511:12	529	521:N
	531 C	501:3	511:3	502:3	501:11	511:11	—	—
581:R1	522 C	501:2	511:2	502:2	501:10	511:10	—	512:2
481	497	501:1	511:1	502:1	501:9	511:9	527:D	512:1

E1203-00

Znak	Zmiany	Podpis	Data	ZAKŁADY URZĄDZEŃ DŹWIGOWYCH WARSZAWA	Tabela połączeń sterowania zbiorczego w dół	E1203-001
				Uprac. Trąbczyński		Data 17.X-72 Str. 6a
				Sprawd. Todtleben	Zatw.	C.d.str. 7a
						Nr.arch: 13316

Zastępuje E1203-001 str.6

Tablica sterowa dla t=13÷18 przyst. Widok z przodu.

501:16	511:16	502:16	511:18	502:12	511:12	501:12		
501:15	511:15	502:15	511:17	502:11	511:11	501:11		
501:14	511:14	502:14	501:18	502:10	511:10	501:10		
501:13	511:13	502:13	501:17	502:9	511:9	501:9		
——	561	551:2	502:18	502:8	511:8	501:8		576 :D
527:N	531:U	551:1	502:17	502:7	511:7	501:7		
522	531:N	581	——	502:6	511:6	501:6		
521:U	——	578	——	502:5	511:5	501:5		
521:N	529	——	——	502:4	511:4	501:4	581 :C	511 :D, 581:R2, 531:R, 522:R2, 522:R1
——	——	——	——	502:3	511:3	501:3	531 :C	
512:2	——	——	——	502:2	511:2	501:2	522 :C, 497	581:R1
512:1	527:D	——	——	502:1	511:1	501:1		491

E1203-001

Znak	Zmiany	Podpis	Data						
				TREMB ZAKŁADY URZĄDZEŃ DŹWIGOWYCH WARSZAWA	Tabela połączeń sterowania zbiorczego w dół			E1203-001	
				Oprac. Trepaczynski				Data 17.II-72r.	Str. 7a
				Sprdw. Todtleben	Zatw.				Cd.str. —
								Nr. arch: 3 szt.	

Zastępuje E1203-001 str.7

Tablica sterowa dla t=13÷18 przyst. Widok z tyłu.

		501:12	511:12	502:12	511:18	502:16	511:16	501:16
		501:11	511:11	502:11	511:17	502:15	511:15	501:15
		501:10	511:10	502:10	501:18	502:14	511:14	501:14
		501:9	511:9	502:9	501:17	502:13	511:13	501:13
576 :D		501:8	511:8	502:8	502:18	551:2	561	—
		501:7	511:7	502:7	502:17	551:1	531:U	527:N
		501:6	511:6	502:6	—	581	531:N	522
		501:5	511:5	502:5	—	578	—	521:U
572:R1, 572:R2, 531:R, 561:R2, 511 :D	581 :C	501:4	511:4	502:4	—	—	529	521:N
	531 :C	501:3	511:3	502:3	—	—	—	—
581:R1	522 :C	501:2	511:2	502:2	—	—	—	512:2
491	497	501:1	511:1	502:1	—	—	527:D	512:1

E1203-001

Znak	Zmiany	Podpis	Data

ZREM
ZAKŁADY URZĄDZEŃ DŹWIGOWYCH WARSZAWA

Wykonał Kin
Sprawdził Todtleben
Podpis
10.2.67.

Schemat ideowy tablicy sterowej stycznikowej dla dźwigu napędzanego silnikiem asynchronicznym dwubiegowym

Zdaw. Sowa C9

E 1301-001

Data 13.06.66r. Str. 1 Ark. str. —
Nr arch. 14728
ASEA 63123481

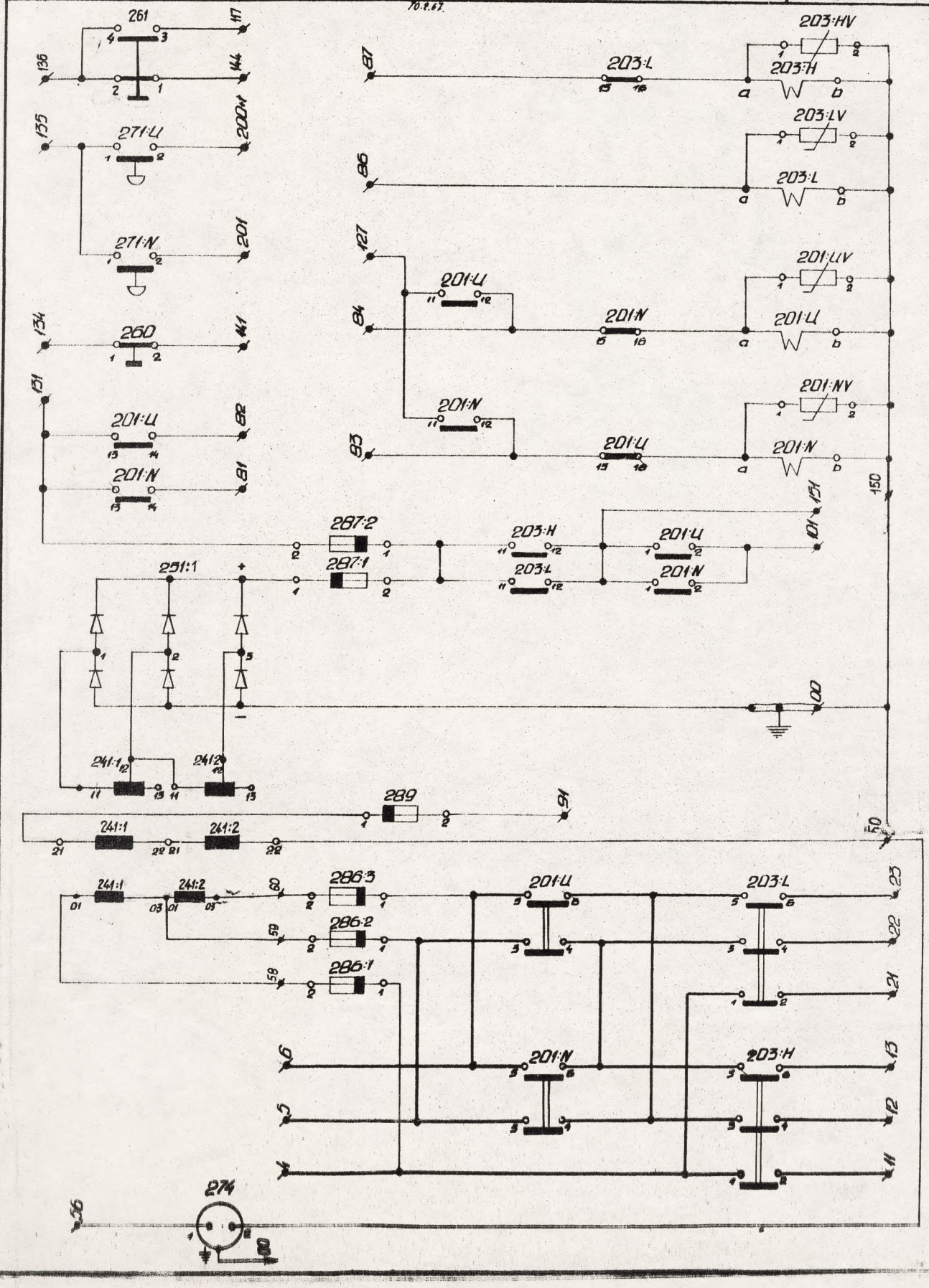

E 1301-001

Znak	Zmiany	Podp.	Data

REMB
ZAKŁADY URZĄDZEŃ DŹWIGOWYCH WARSZAWA

Opracz. Kin Podp.
Sprawdz. Todtleben Podp. 10.2.67

Tabela połączeń tablicy stycznikowej dla dźwigu napędzanego silnikiem asynchr. dwubieg.

Zatw. Żalna Podp. C9

E1401-001

Data 25.01-67r Str. 1
c.d.str. 2
Nr. arch. 14140
ASEA 6312 5482

L.p.	Aparat lub zacisk		Aparat lub zacisk		Aparat lub zacisk		Aparat lub zacisk	
1	00		P83		P150			
2	251:1	(—)	201:U	15	201:U	b	241:2	03
3			201:N	12	201:UV	2	P60	
4			——		201:N	b	286:3	2
5	——		P84		201:NV	2	——	
6	P4		201:U	12	203:H	b		
7	203:H	1	201:N	15	203:HV	2	241:1	11
8	203:L	1	——		203:L	b	251:1	1
9	286:1	1	P86		203:LV	2		
10	——		203:L	a	——		——	
11	P5		203:LV	1	P201		241:1	12
12	201:U	3	——		271:N	2	241:2	11
13	201:N	3	P87		——		251:1	2
14	286:2	1	203:L	15	P200+t			
15	——		——		271:U	2	——	
16	P6		P91		——			
17	201:U	5	289	2	00		241:2	12
18	201:N	5	——		274	⏚	251:1	3
19	286:3	1	P101		——			
20	——		201:U	2	P151		——	
21	P11		201:N	2	201:U	1	241:1	21
22	203:H	2	——		201:N	1	289	1
23	——		P127		203:H	12	——	
24	P12		201:U	11	203:L	12	241:1	22
25	203:H	4	201:N	11	——		241:2	21
26	——		——		201:U	a	——	
27	P13		P131		201:UV	1		
28	203:H	6	201:U	13	201:N	16	251:1	(+)
29	——		201:N	13	——		287:1	1
30	P21		287:2	2	201:U	16	——	
31	203:L	2	——		201:N	a	201:U	6
32	——		P134		201:NV	1	201:N	4
33	P22		260	1	——		203:L	5
34	203:L	4	——		203:H	a	203:H	3
35	——		P135		203:HV	1	——	
36	P23		271:U	1	203:L	16	201:U	4
37	203:L	6	271:N	1	——		201:N	6
38	——		——		203:H	11	203:L	3
39	P50		P136		203:L	11	203:H	5
40	274	2	261	2	287:1	2	——	
41	241:2	22	——		287:2	1		
42	——		P141		——			
43	P56		260	2				
44	274	1	——		241:1	01		
45	——		P144		P58			
46	P81		261	1	286:1	2		
47	201:N	14	——		——			
48	——		P117		241:1	03		
49	P82		261	3	241:2	01		
50	201:U	14	——		P59			
51	——		261	2	286:2	2		
52			261	4	——			
53								
54								

Znak	Zmiany	Podpis	Data

ZREMB
ZAKŁADY URZĄDZEŃ DŹWIGOWYCH
WARSZAWA

Kin

Tabela połączeń tablicy sterowej stycznikowej dla dźwigu napędzanego silnikiem asynchroniczn. dwubiegowym

E 1401-001

Arkusz 2

C9

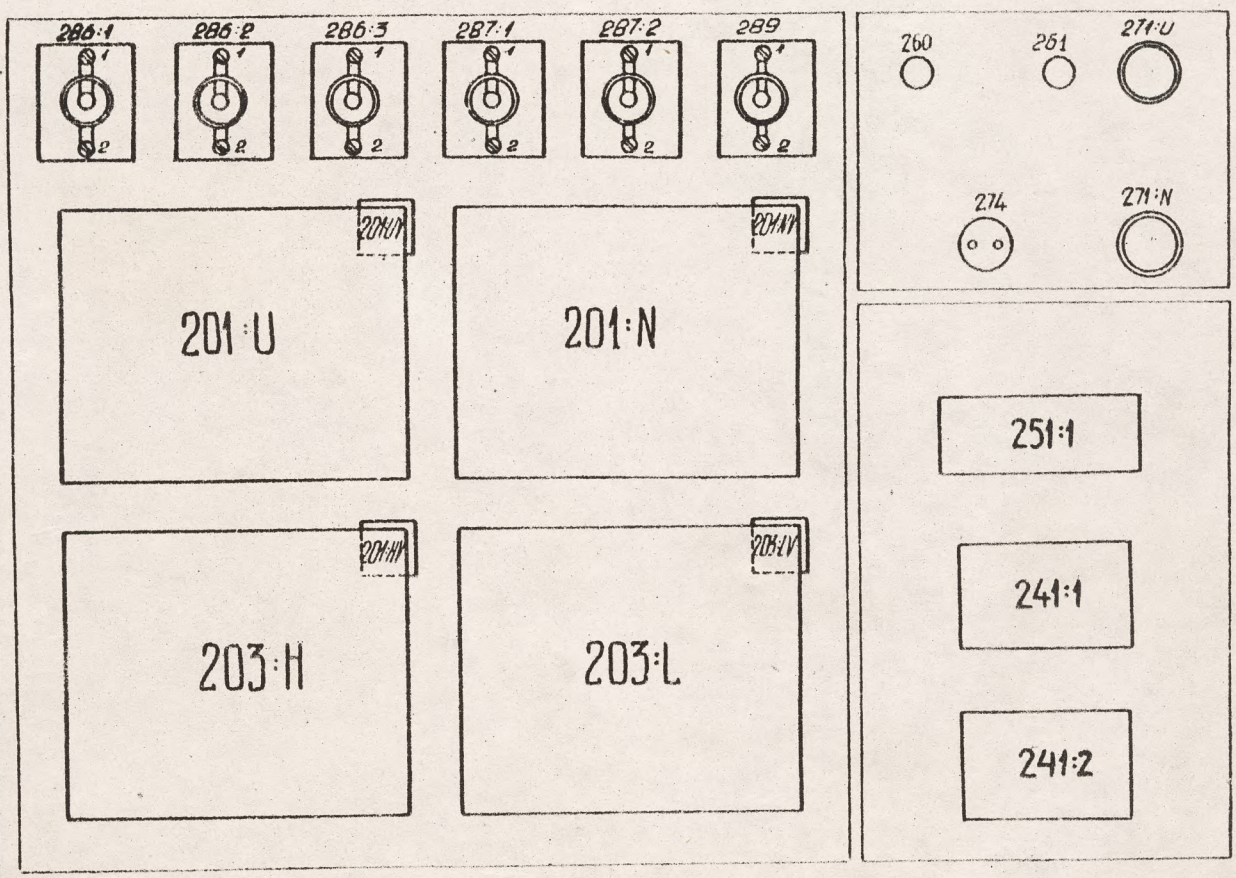

Uwaga:

Wkleić na wewnętrzną stronę drzwi szafki stycznikowej.

„Introdruk" Wrocław zam.

Znak	Zmiany	Podpis	Data	ZAKŁADY URZĄDZEŃ DZWIGOWYCH WARSZAWA			Schemat obwodu jazdy kontrolnej	E 1501-003	
				Oprac.	Strzelecki			Data: 15.08.72 r.	Str. 1
				Spraw.	Tropaczyński		Zat. w. Todtleben		cd. str. —
								Nr. arch.	

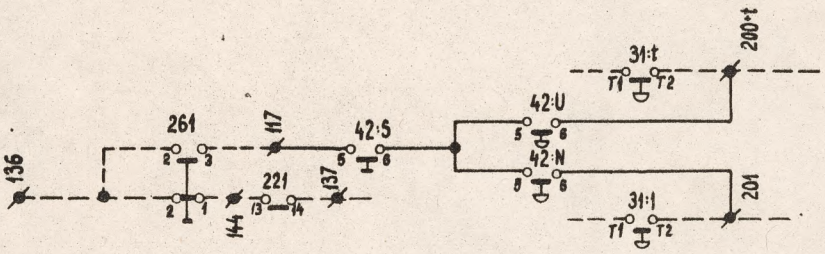

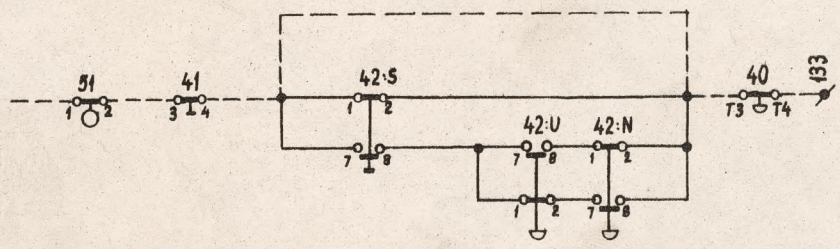

Uwaga: Rozłączyć obwód między 40-T3 i 41-4

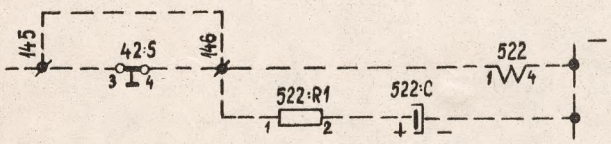

Uwaga: Rozłączyć przewód od zacisków P145-P146
Zastępuje E 1501-001

L. p.	Występuje w schemacie
6	E 1006-001
5	E 1005-001
4	E 1004-001
3	E 1003-001
2	E 1002-001
1	E 1001-001

Poz.	Ilość szt.	Nazwa aparatu	Nr. rys. lub normy	Fig.	Cew.	Cew.		1	2	3	4	5	6	7	8	9	10	11	12
42:S	1	Przełącznik sterow. na kabinie		24				1	1	1	1								
42:U	1	Przycisk dla jazdy w „górę" na kab.		24				1	–	1	1								
42:N	1	Przycisk dla jazdy w „dół" na kab.		24				1	–	1	1								

E 1501-003

Znak	Zmiany	Podpis	Data

ZAKŁADY URZĄDZEŃ DŹWIGOWYCH WARSZAWA

Opracz. Trapaczyński
Sprawd. Todtleben

Tabela zamienników
dla aparatury elektrycznej stosowanej w dźwigach osob. o szybkości V=0,7 m/s lub V=1 m/s
Załącznik do specyfikacji

E1101-001; E1102-001; E1103-001; E1104-001; E1105-001; E1106-001

E1506-001

Data 2.XI-72 | Str. | c.d.str.

Nr. arch:

L. p	Nr. poz.	Rodzaj aparatu	Typ lub numer rysunku; dotychczasowy	Rg.	Typ lub numer rysunku; zastępczy	Uwagi:
1	11	Luzownik	K1301 (02)-001 48V=	66	K1301-001, K1302-001, lub ELS3 48V=	*zależnie od typu reduktor
2	41	Przycisk	K3109-001	25	K3111-001	
3	45	Gniazdo wtykowe	Nr. 332 kat. 16J (K3105-001)	29	K3111-001	
4	51	Wyłącznik	K3405-001	22	K3450-001	
5	53	—"—	K3405-001	22	K3450-001	
6	61	Fotoimpulsator	K3413-001	79	K3418-001	
7	112	Przycisk	OKKF1	24	K3109-001	
8	125:1	Wyłącznik	KW-211 (K3416-001)	36	K3416-001	
9	125:t	—"—	KW-211 (K3416-001)	36	K3416-001	
10	201:U	Stycznik	EF40L (EF100L*) 48V=	10a	K3P „Elprom" Bułgaria	
11	201:N	—"—		10a		
12	203:H	—"—		10a		
13	203:L	—"—		10a		
14	201:UV:NV	Waristor	Y87N/1	62	K6-1-100-200 (1μF 100Ω 200V)	
15	203:HV:LV	—"—		62		
16	241:1÷2	Transformator	SLMA 3860 4736 865-96	67	K3421-001	
17	251:1	Prostownik	EmV 3/4-556	65	SPs 50-7	
18	260	Przełącznik	Pb3 kat. 8-K	23	Pp 22	
19	261	—"—		23		
20	274	Gniazdo wtykowe	Nr. 331 ML kat. 16-J	29	Nf 161	
21	281:1÷3	Bezpiecznik	wg. K1602-001	53	Bm-Wts 200 wg. K1604-001	
22	491	Opornik	MSG25-160Ω (DE-25-175)	52	DE SW 25 - 160 Ω	
23	497	Prostownik	H33-3-1 (SP1-1-52-076) K-19R	63	SPS-1A-75-0,24	
24	Numery serii 500 i 600	Przekaźnik	RMX17-2	2	RAU 20 „Elprom" Bułgaria	
25		—"—	RMX17-3	3	RAU 42	
26		—"—	RMX17-5	5	RAU 102	
27		—"—	RMX17-6	6	RAU 84	
28		Opornik	BBT 300 Ω	52	MŁT-2 300 Ω	
29		—"—	BBT 600 Ω	52	MŁT-2 620 Ω	
30		—"—	BBT 1000 Ω	52	MŁT-2 1000 Ω	
31		—"—	BBT 3000 Ω	52	MŁT-2 3000 Ω	
32		—"—	BBT 6000 Ω	52	MŁT-2 6200 Ω	
33		—"—	BBT 10.000 Ω	52	MŁT-2 10000 Ω	
34		—"—	MRG 10 1600 Ω	51	DESRW 15 1600 Ω	
35	528:UR:NR	—"—	MRG 25 100 Ω	51	DESRW 25 100 Ω	
36	511:V	Dioda	B125 C140	64	BA 564	
37	576:V	—"—		64		
38	551:1V:2V	Waristor	Y87I/1	62	K6-0,25-350-250 (0,25μF 350Ω 250V)	
39	15	Bateria	4xR20	68	4R20-5	

E1506-001

Znak	Zmiany	Podpis	Data	Zakład Montażu Dźwigów - ZUD	Schemat inst. w maszynowni ze stycznikiem N110-35 dla dźwigu 0,7 m/s	E1601-008
				Opracz. Kowalczyk		Data / Str. 1
				Spr. Grabarczyk	Zatw. grudz. 73	Nr. arch.

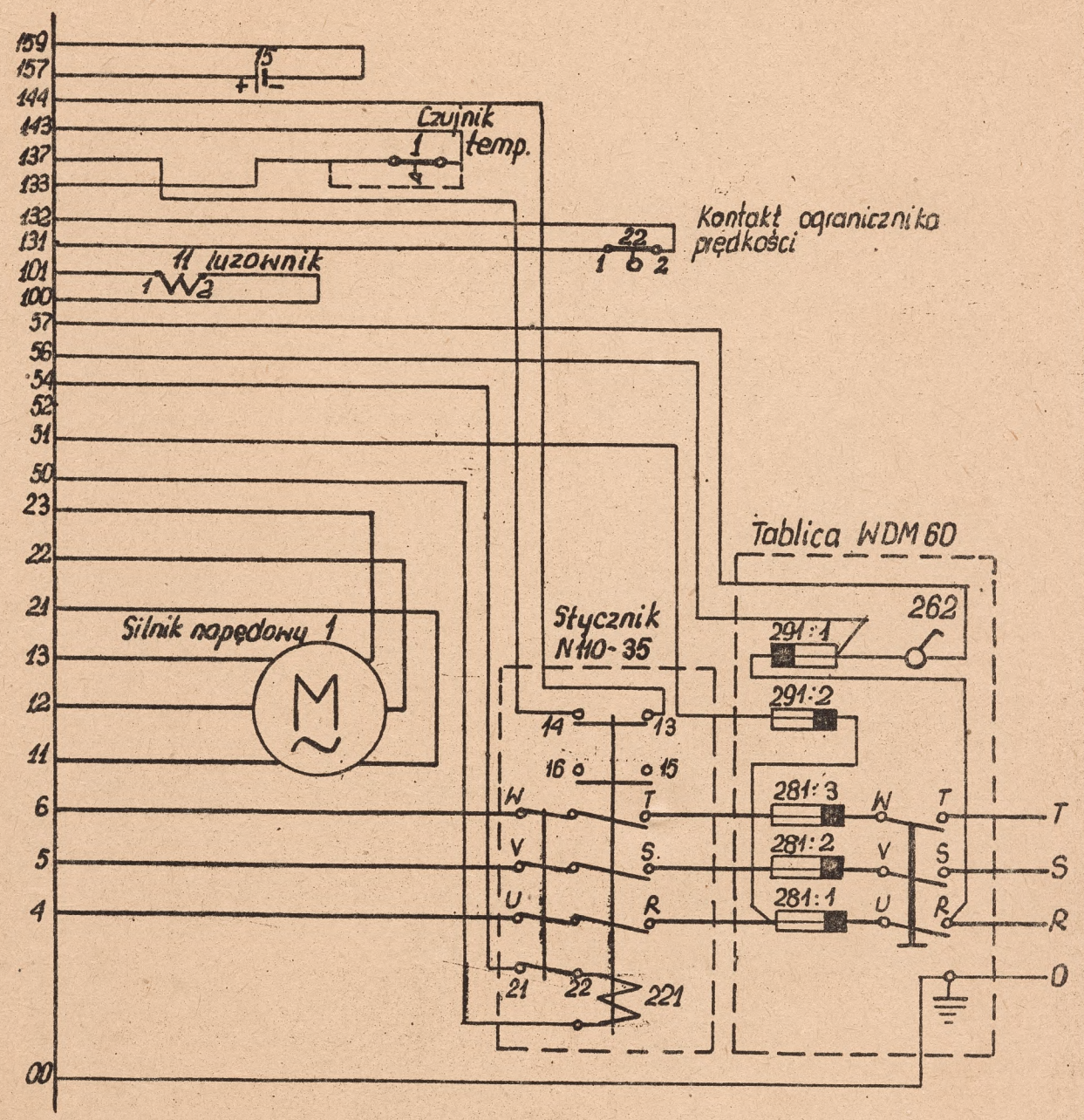

6	
5	
4	
3	
2	1004-001
1	1003-001
L. P.	Występuje w schemacie

E1601-008

Znak	Zmiany	Podpis	Data

ZAKŁADY URZĄDZEŃ DŹWIGOWYCH WARSZAWA

Opracz. Strzelecki

Sprawdz. Tropaczyński

Zatw. Jodtleben

Schemat montażowy instalacji na kabinie z kasetą jazd kontrolnych

E 1602-013

Data 15 XI 72r. Str. 1

C.d. str. 2

Nr. arch.

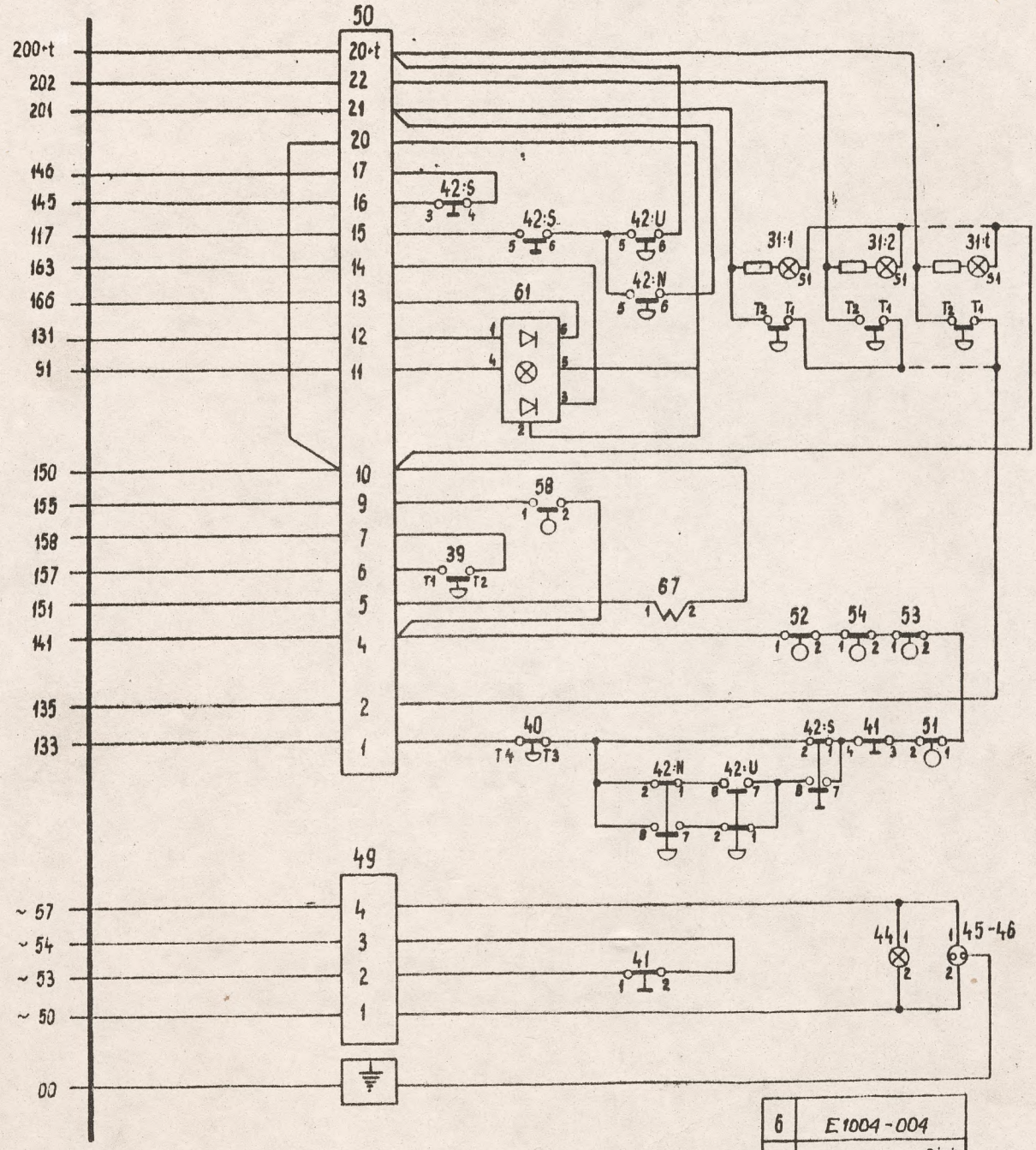

Lp.	Występuje w schemacie
6	E 1004-004
5	E 1004-005 Dźwig I
4	E 1006-001
3	E 1005-001
2	E 1004-001
1	E 1003-001

E 1602-013

Znak	Zmiany	Podpis	Data

REMB
ZAKŁADY URZĄDZEŃ DŹWIGOWYCH
WARSZAWA

Uprac. Kin
Sprawd. Todtleben 10.02.67

Schemat montażowy
instalacji w szybie

Zatw. Żołna | Podp. | C9

E1603-002

Data 10.02.67 | Str. 1
c.d. str. 2
Nr. arch. 13903
ASEA 9699

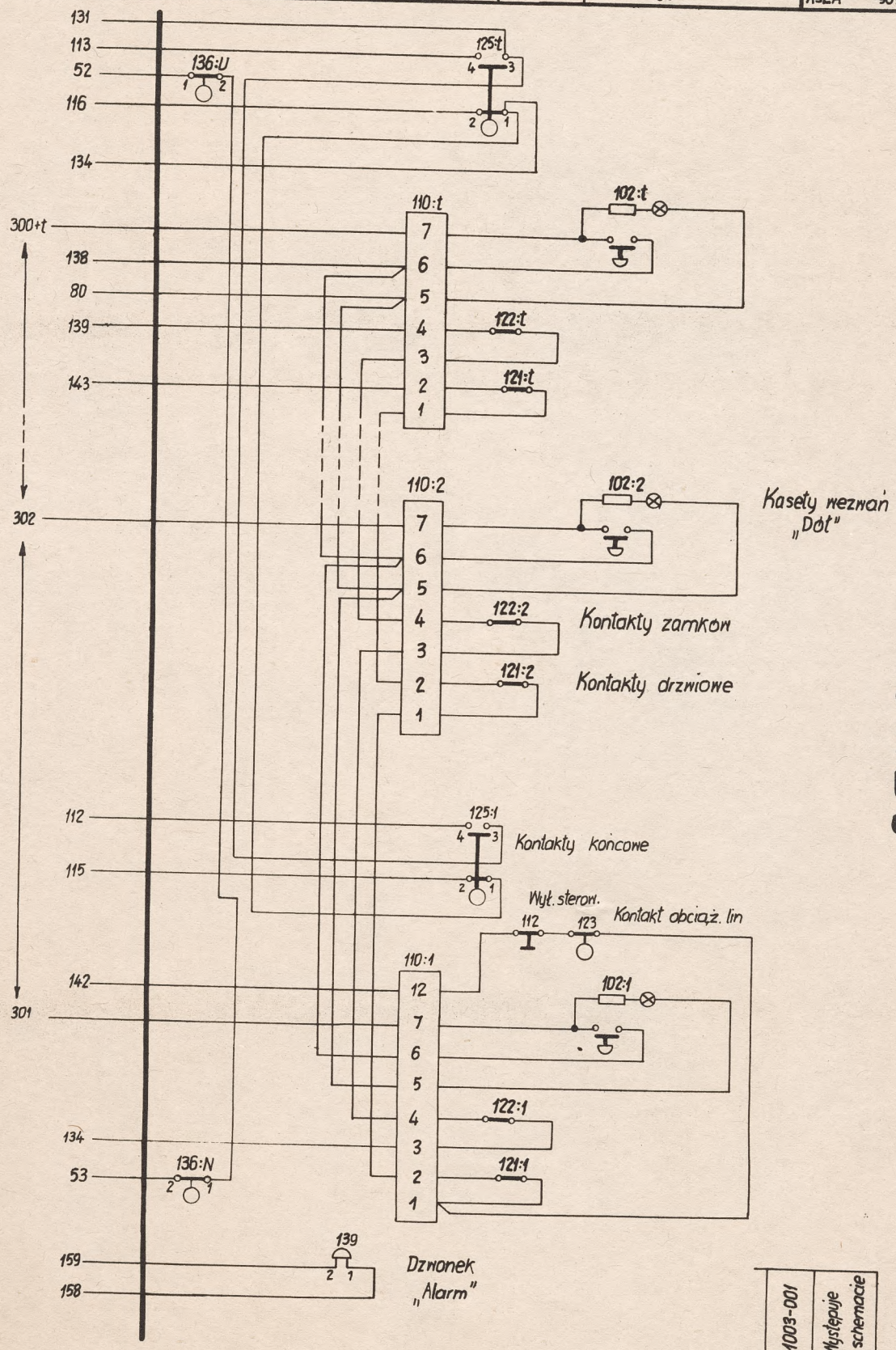

E1003-001	Występuje w schemacie
1	L.p

E1603-002

Znak	Zmiany	Podpis	Data

„ZREMB"
ZAKŁADY URZĄDZEŃ DŹWIGOWYCH
WARSZAWA

Opracz. Foszer
Spraw. Kin
Zatw. Todtleben

Oznaczenia aparatów elektrycznych

E1701-001

Data 31.07.74 | Str. 1 | c. d. str. 2

Nr arch. 17333

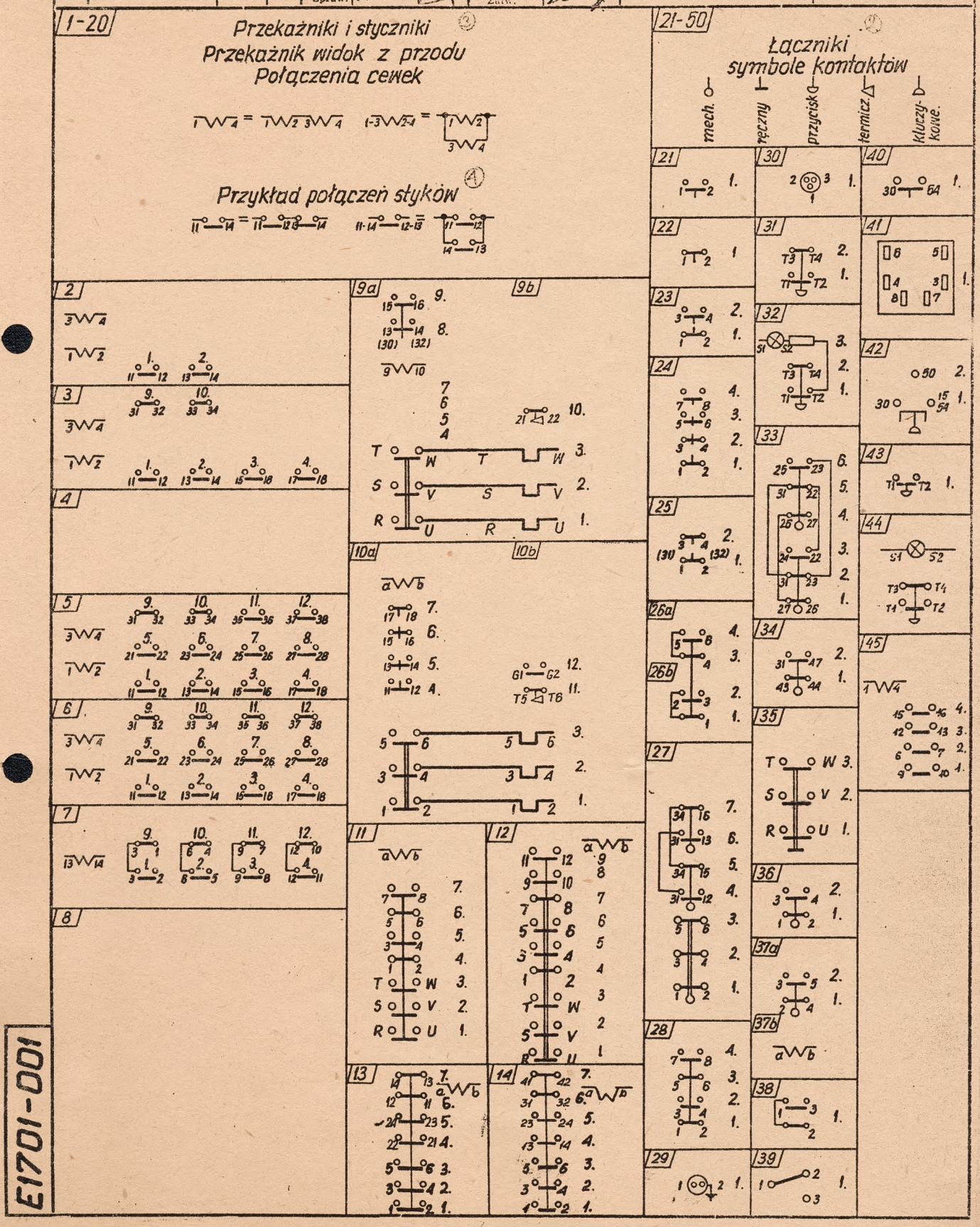

E1701-001

Znak	Zmiany	Podpis	Data
1	Dorysowano figurę 101, 102	Kłaś	18.IV.75
2.	Dorysowano fig 88		23.V.75

„ZREMB"
ZAKŁADY URZĄDZEŃ DŹWIGOWYCH
WARSZAWA

Opracz. Foszer
Spraw. Kin
Zatw. Todtleben

Oznaczenia aparatów elektrycznych

E1701-001

Data 31.07.74. Str. 2 C. d. str. —
Nr arch. 17333

51-80 (5) Oporniki magnesy itd.

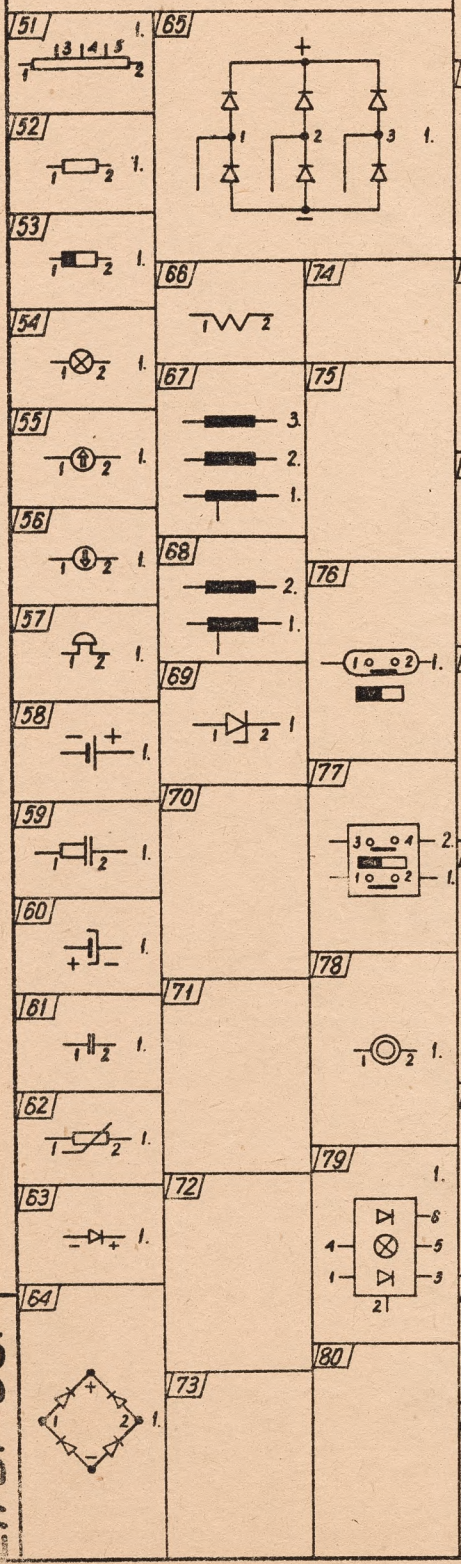

81-100 (6) Silniki i generatory

M – silniki
G – generatory

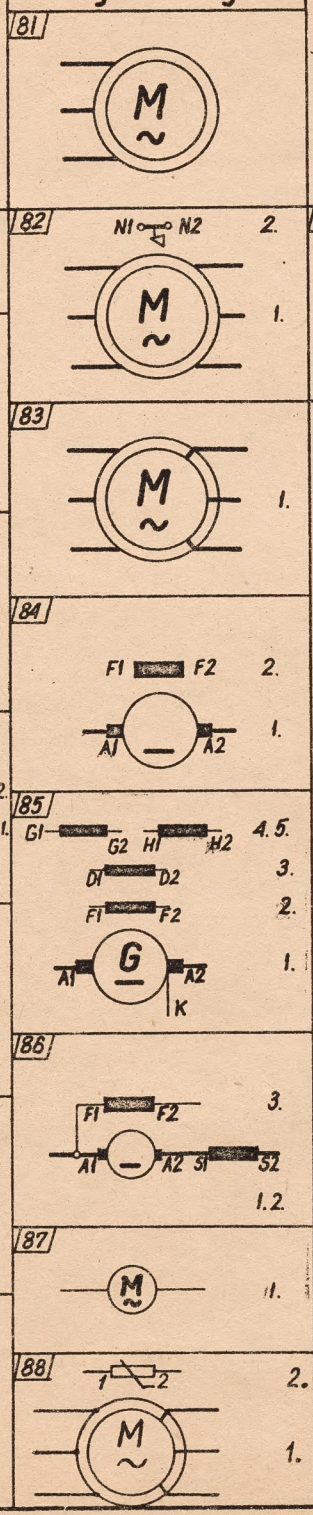

(7) Podzespoły elektroniczne

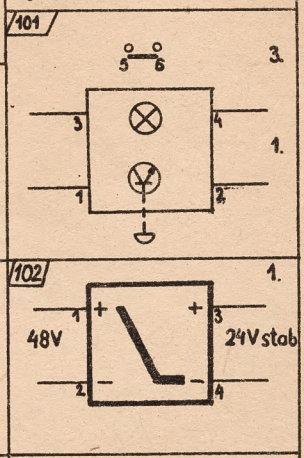

E1701-001

Znak	Zmiany	Podpis	Data
4	KZ 112/75		25.09.1975

REM ZAKŁADY URZĄDZEŃ DŹWIGOWYCH WARSZAWA

Upraw. Łapaczyński
Sprawd. Todtleben

Schemat rozmieszczenia przystanek w szybie V=0,7 m/s

Zatw.

E1702-008

Data 9.09.72 | Str. 1 | Cd. Str. –

Nr arch: 18170

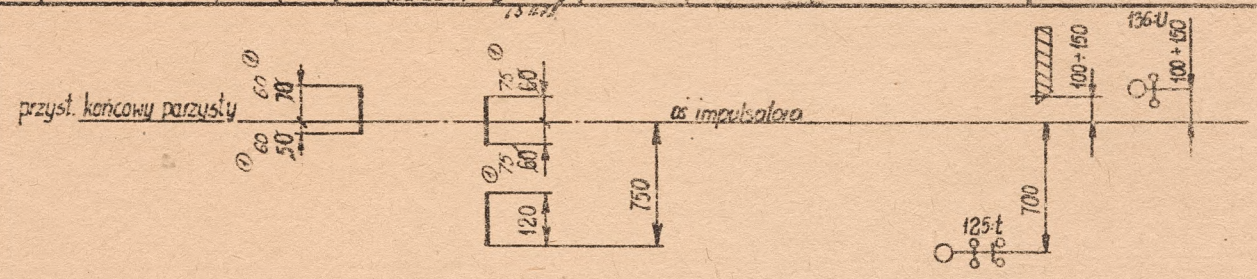

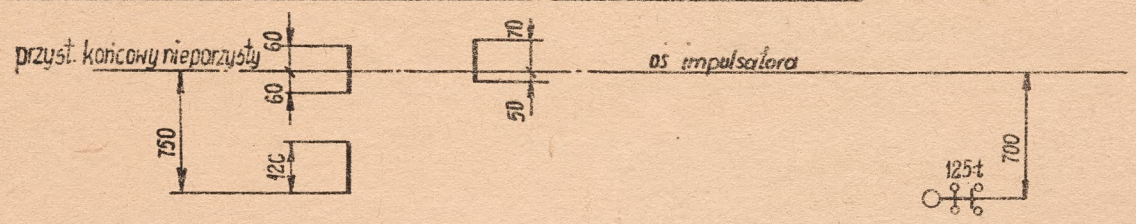

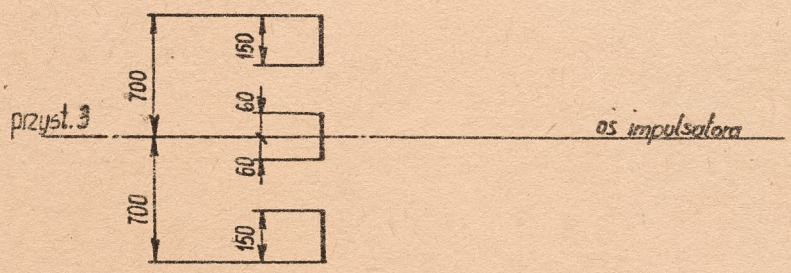

Wyłączniki 51, 136·U oraz 136·N wstawiać tak, żeby wył. 51 działał o 20 mm wcześniej

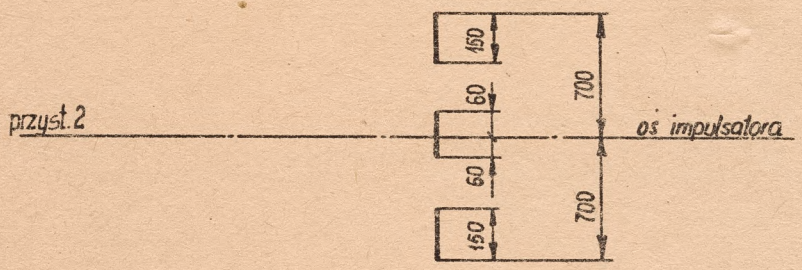

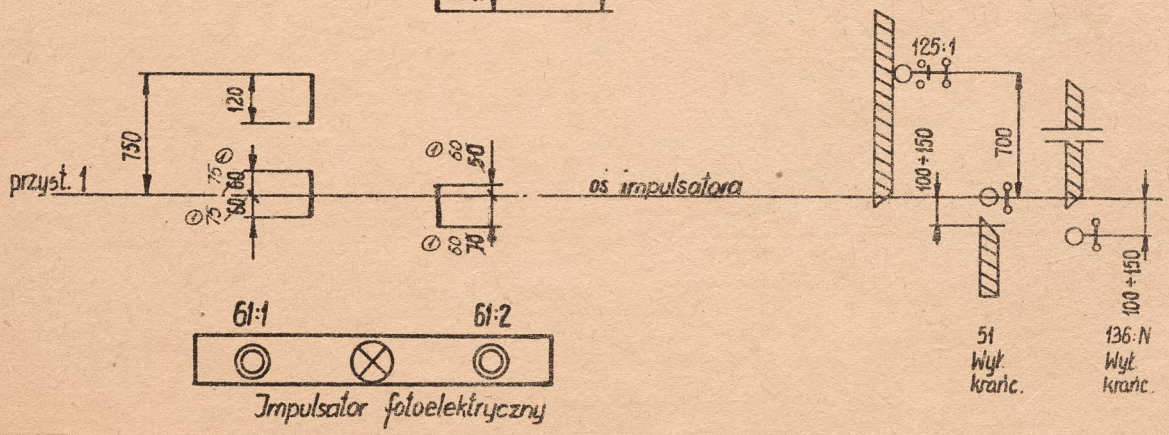

E1702-003

Adaptowana z HI 6317.22-7

I. Część ogólna.

W dźwigach osobowych opracowanych wg- licencji ASEA-Graham o szybkości jazdy 1 m/sek zastosowano następujące elementy do ryglowania drzwi przystankowych wychylnych.

- zamek elektromechaniczny K 3601-001
- krzywka ruchoma K 3101-001
- elektromagnes krzywki ruchomej K 3404-001

II. Opis techniczny wyżej wym. zespołów.

1. Zamek elektromechaniczny mocowany jest w ościeżnicy drzwi przystankowych. Składa się on z rygla ze sprężaną, kontaktu i dźwigni z rolką gumową. Rygiel wykonany jest z żeliwa ciągliwego. Rygiel ten dzięki sprężynie i częściowo ciężarowi dźwigni jest utrzymywany w położeniu zamkniętym. Przy tym kontakt rygla / nastawialny/ jestzamknięty. Rygiel prowadzony jest w prowadnicach ukształtowanych w obudowie. Przy pomocy dźwigni rygiel może być cofnięty i drzwi zostają odryglowane. Na końcu dźwigni znajduje się przestawialna rolka gumowa / d=30 mm, b =15 mm/, która przy odryglowaniu styka się z krzywką ruchomą.
W przypadku konieczności otworzenia drzwi przystankowych kiedy kabina nie znajduje się za nimi istnieje możliwość dojścia do rygla od zewnątrz po przez otwór w skrzydle drzwi. Otwór zabezpieczony jest korkiem (K2501-044), który można wykręcić specjalnym kluczem.
2. Krzywka ruchoma jest mocowana do kabiny na wsporniku umożliwiającym regulowanie w kierunku poziomym. Krzywka połączona jest za pomocą pręta z elektromagnesem, który jest

mocowany pod kabiną. Krzywka ruchoma ustawiona jest w położenie odryglowujące przy pomocy sprężyny. Elektromagnes ściąga ją spowrotem w położenie spoczynkowe.

Elektromagnes posiada tłumienie olejowe dla obydwóch kierunków ruchu. Rodzaj oleju: olej transformatorowy wg PN/C-96058

III. Głębokoś zaryglowania.

W czasie montażu głębokość zaryglowania nastawiana jest na $16^{\pm 1}$ mm bez uwzględnienia promienia końca rygla 2 mm. Głębokość zaryglowania obejmuje:

- minimalną głębokość wejścia rygla = 10 mm + 3 mm ruchu styków kontaktu rygla + 2 mm rezerwy na zwiększenie szczeliny między skrzydłem i ościeżnicą.

Odległość między rolką rygla i krzywką powinna wynosić $8^{\pm 2}$ mm / krzywka pod prądem/.

Tolerancja jest rozumiana jako toleramcja montażowa. Ryglowanie działa jeszcze prawidłowo, gdy głębokość ryglowania nastawiona jest na 17 mm, a odległość między rolką i krzywką wynosi $8^{\pm 6}$ mm, to znaczy ponad tolerancję montażową ± 4 mm wynikającą ze zużycia, luzu na prowadnicach i t.p.

IV. Kontrola krzywki ruchomej.

W czasie odbioru technicznego należy przeprowadzć następujące próby.

1. Przy obciążeniu 4,5 kG krzywka powinna się podnieść z każdego położenia.

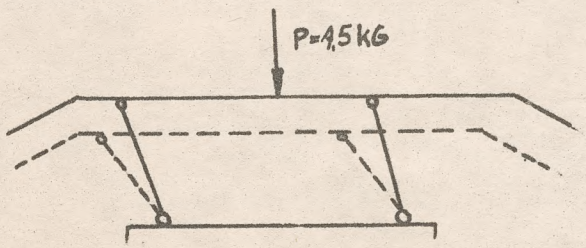

2. Zamocować krzywkę pionowo:

Sprawdzić dynamometrem czy siła P nie jest większa niż podano na wykresie.

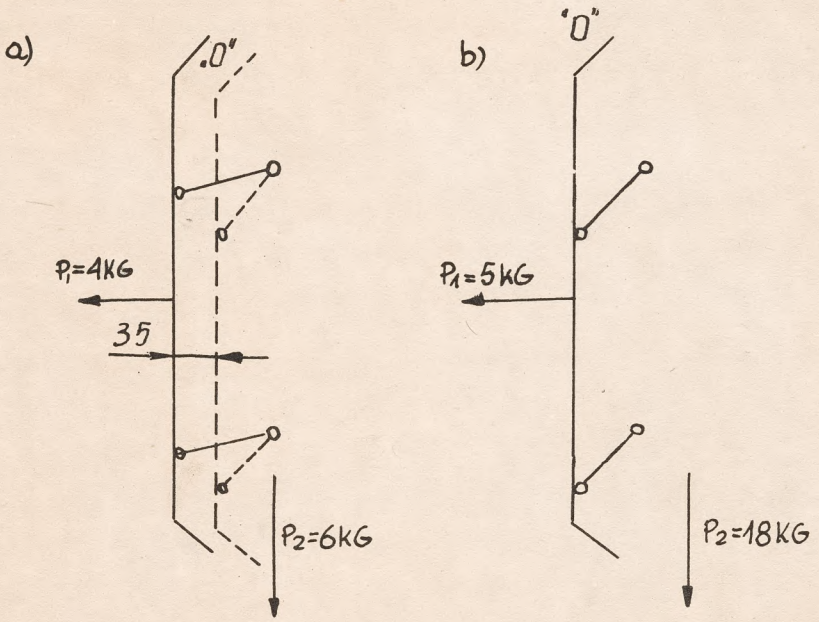

P_1 - siła docisku krzywki do rolki rygla
P_2 - siła elektromagnesu
c - skok bieżni w mm

Wykres / zał 2 str. 6 / przedstawia zależność drogi łyżwy krzywki od siły elektromagnesu.
Krzywka znajdująca się w stanie otwartym opiera się o zderzak i sprężyna posiada naprężenie wstępne P_2 = 6 kG /wg rys. "a" / łyżwa zaś znajduje się w odległości 35mm od "0". Z chwilą zadziałania elektromagnesu wystąpi siła P_2 = 18 kG /wg rys. "b"/, która powoduje rozciągnięcie sprężyny oraz ruch krzywki do położenia zerowego "0".
Z chwilą wyłączenia elektromagnesu, sprężyna kurczy się podciągają jednocześnie łyżwę z punktu "0" do wartości 35 mm, a siła uderzeniowa wynosi P_1 = 5 kG.

Jest to siła działająca na rolkę rygla zamka elektromechanicznego.

V. Konserwacja.

Smarować części ruchome krzywki ruchomej, rygla i elektromagnesu przy kontroli i smarowaniu innych elementów dźwigu.

Załączniki:

1. rysunek montażowy str.5
2. wykres. str6

ZREMB
ZAKŁADY URZĄDZEŃ DŹWIGOWYCH WARSZAWA

ZUD-INFORMACJA TECHNICZNA

Ryglowanie, krzywka ruchoma i elektromagnes do drzwi wychylnych.

Symbol: J14-011

Data:

Zał. 1

Rysunek montażowy

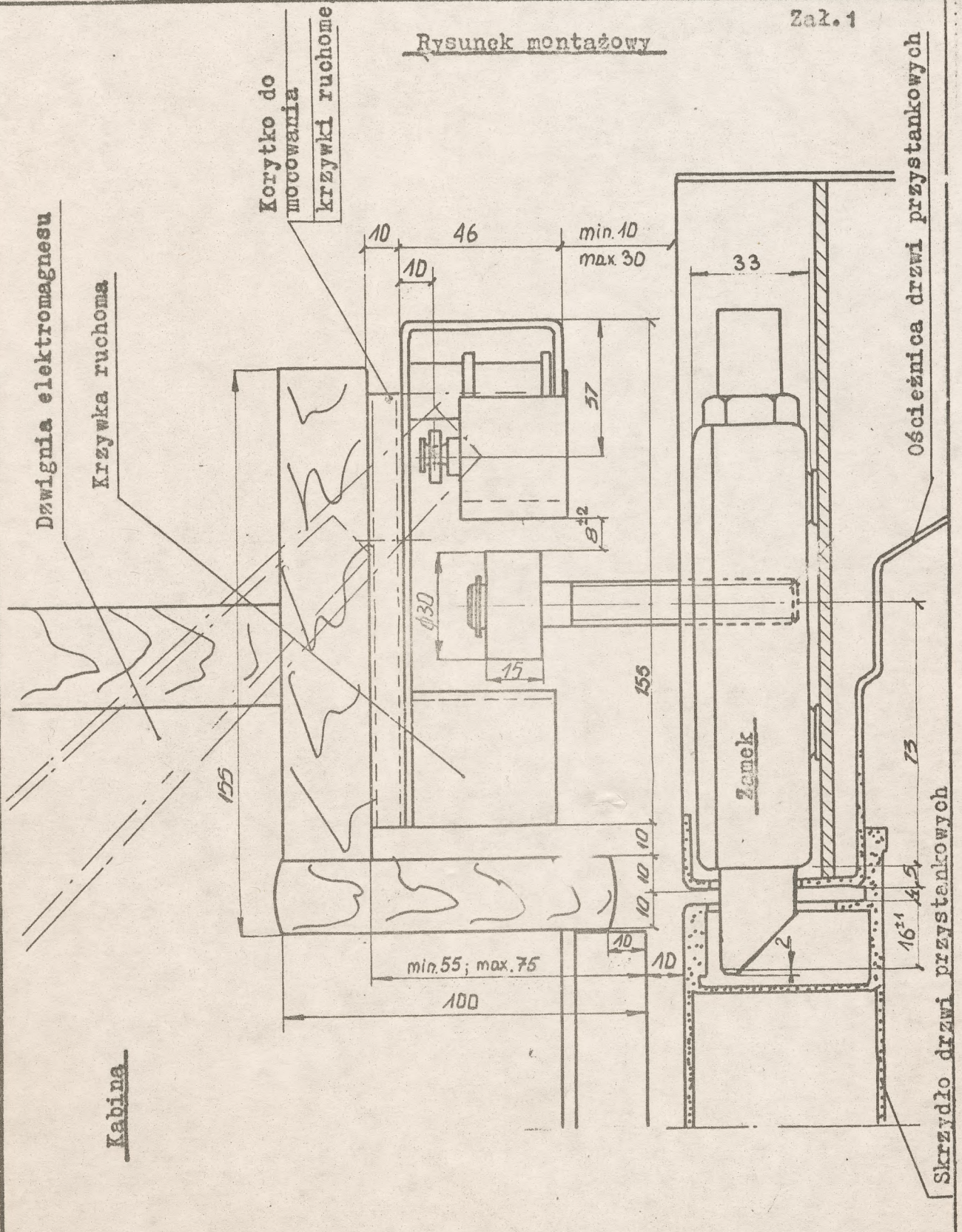

Otrzymują

Zastępuje

Symbol | Data

Wykonał | Sprawdził 11.X.67 | Zatwierdził

Nr archiw.

ZREMB ZAKŁADY URZĄDZEŃ DŹWIGOWYCH WARSZAWA	ZUD-INFORMACJA TECHNICZNA		
	Ryglowanie, krzywka ruchoma i elektromagnes do drzwi wychylnych.	Symbol J14-D11	Data Str. 6

zał.2

WYKRES

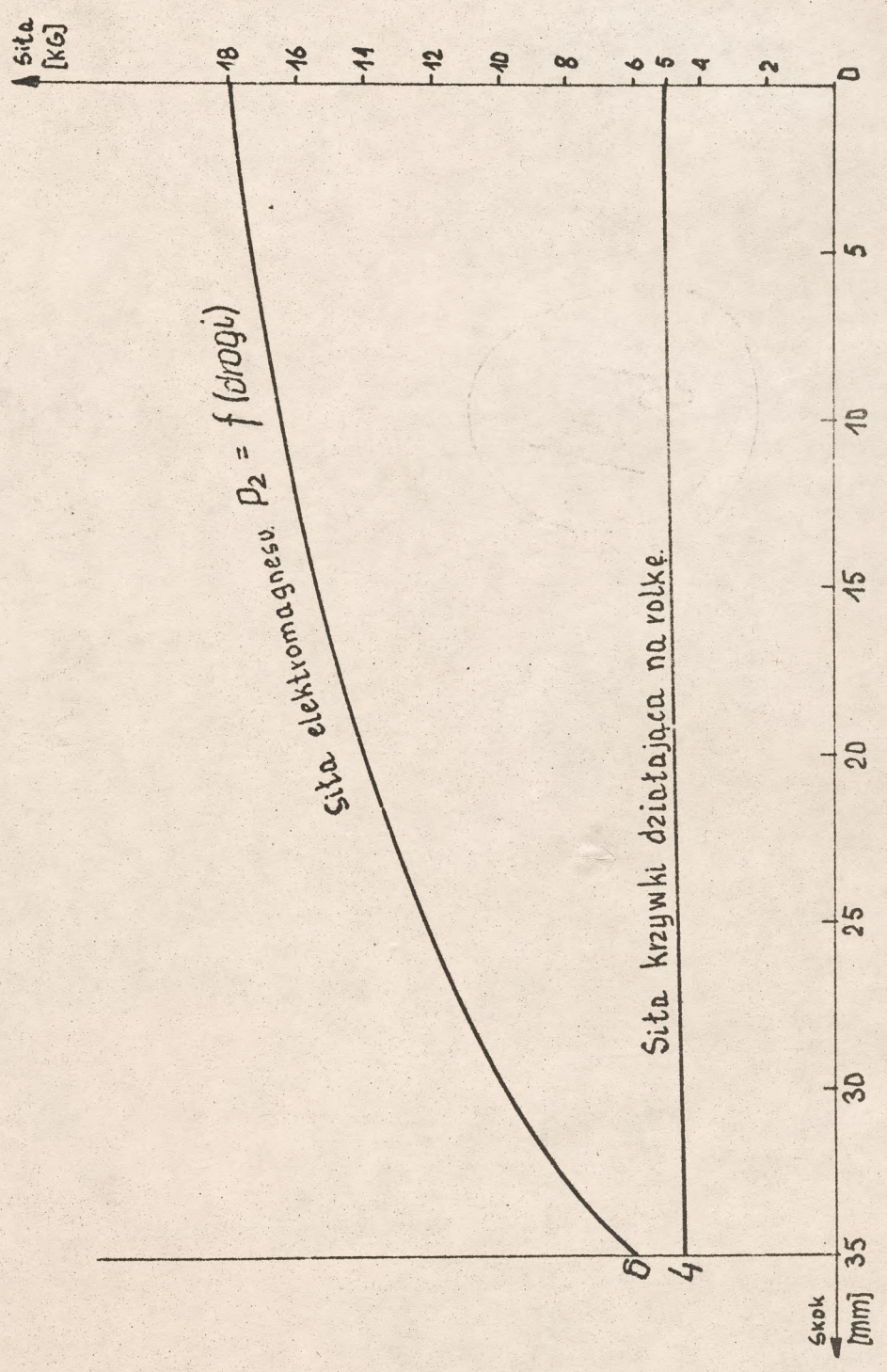

Otrzymują			Zastępuje	
			Symbol	Data
Wykonał	Sprawdził 11.1.62	Zatwierdził	Nr archiw.	